骏逍科技
JUNXIAO TECHNOLOGY

JXL900_CHIRP_30

纯国产LORA方案 工业级应用设计

高功率 纯国产 高灵敏 高可靠

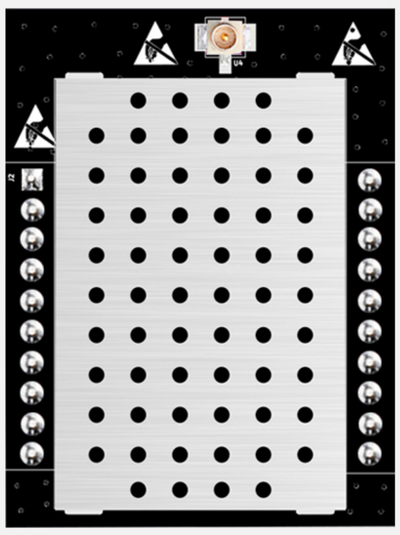

产品参数
PRODUCT PARAMETERS

点对点

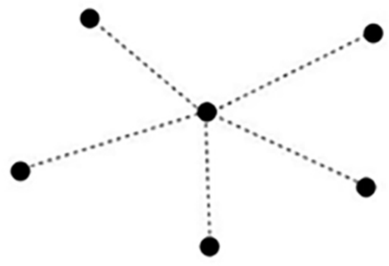

点对多点

技术指标	参数
频段	900M/800M/433M（可定制）
空口速率	59.9Kbps
理想距离	14km
实际参考距离	4-5km（5.1dbi吸盘天线）
功率	30dbm/33dbm/36dbm（可定制）
接收灵敏度	-143dBm@62.5kbps
扩频因子(SF)	5-12
带宽(BW)	62.5K/125K/250K/500K
编码率(CR)	4/5、4/6、4/7、4/8
数据缓冲器大小	1024个字节（MAX）
信道检测	CAD/MTD
工作模式	AT/API
配置方法	AT指令
天线选项	UFL/RF PAD（可定制）
工作温度	-40℃至 85℃
调制方式	ChirpIoT
加密	AES128
可靠性	重传确认/CAD/MTD
过滤模式	网络ID、源地址ID、信道ID、目的地址ID
信道	6
电源电压	3.3V
闲置电流	31mA
休眠电流	<3uA
发射电流	>850mA@30dbm
接收电流	45mA
物理尺寸	34*26*3.6mm（长*宽*高）

*环境影响距离，以实际测试为准

产品特性

PRODUCT CHARACTERISTICS

纯国产

纯国产内核 高度自控性

覆盖广泛

空旷超远距离

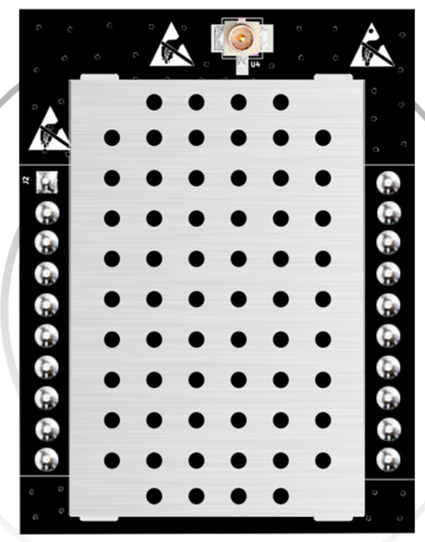

高功率

功率可达1W

高灵敏度

硬件稳定 灵敏度极高

组网方式

点对点 点对多点

针脚定义

DEFINITION OF FORMATION

针脚	名称	方向	描述	阵脚	名称	方向	描述
1	VCC	P	Power	11	RESERVED	-	NC
2	TX	O	Data out	12	RESERVED	-	NC
3	RX	I	Data in	13	RESERVED	-	NC
4	RESERVED	-	NC	14	RESERVED	-	NC
5	RESET	I	Reset	15	RESERVED	-	NC
6	RESERVED	-	NC	16	RESERVED	-	NC
7	RESERVED	-	NC	17	RESERVED	-	NC
8	RESERVED	-	NC	18	RESERVED	-	NC
9	RESERVED	-	NC	19	RESERVED	-	NC
10	GND	P	Ground	20	UPDATE	I	Fu*

*注：FU为固件升级

产品尺寸
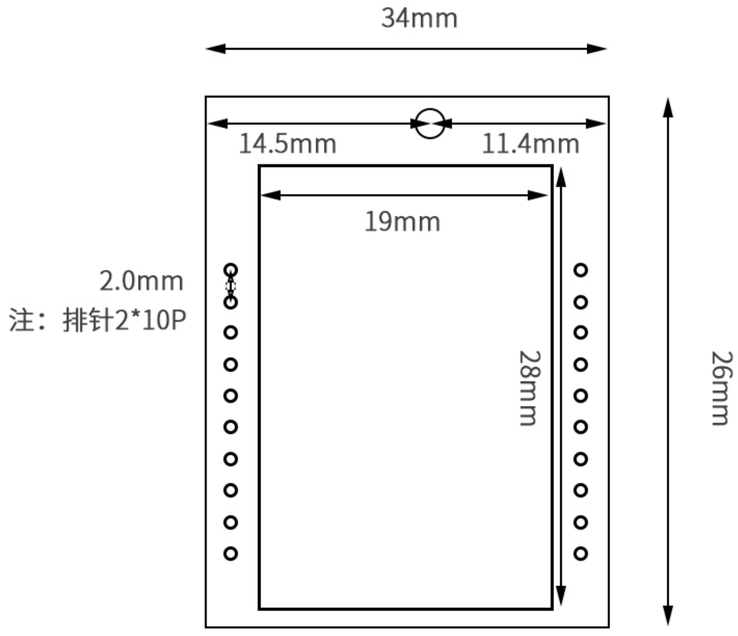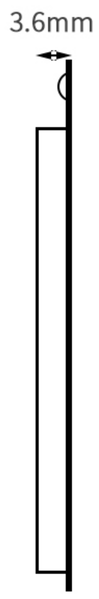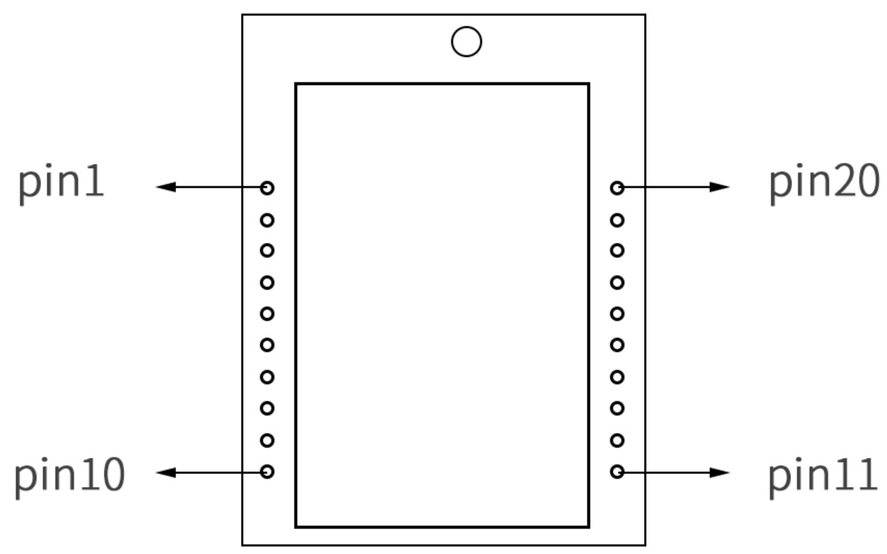
PRODUCT SIZE